energy efficient ventilation

www.ostberg.com

TKS 300 A

- Takfläkt med kvadratisk anslutning.
- Horisontellt utblås.
- Hög prestanda och driftsäker.
- Går att använda i både 50 och 60 Hz.
- Fläkthjul med bakåtböjda skovlar.
- Ytterrotormotorn har underhållsfria dubbelkapslade kullager.
- Integrerat motorskydd.
- Kopplingsdosa med skyddsklass IP 54.
- För varvtalsreglering kan transformator eller tyristor anslutas.
- Fläkthöljet är tillverkat av galvaniserad stålplåt som pulverlackeras i svart eller tegelrött som standard.
- Swing-up utförande för enkel service och rengöring av fläkthjulet.
- Takfläkten monteras enklast med takgenomföring TFU för TKS.
- Fläkten uppfyller miljökrav M2
- För att uppfylla kraven för ErP 2018 måste en lokal behovsstyrning användas.

DIAGRAM

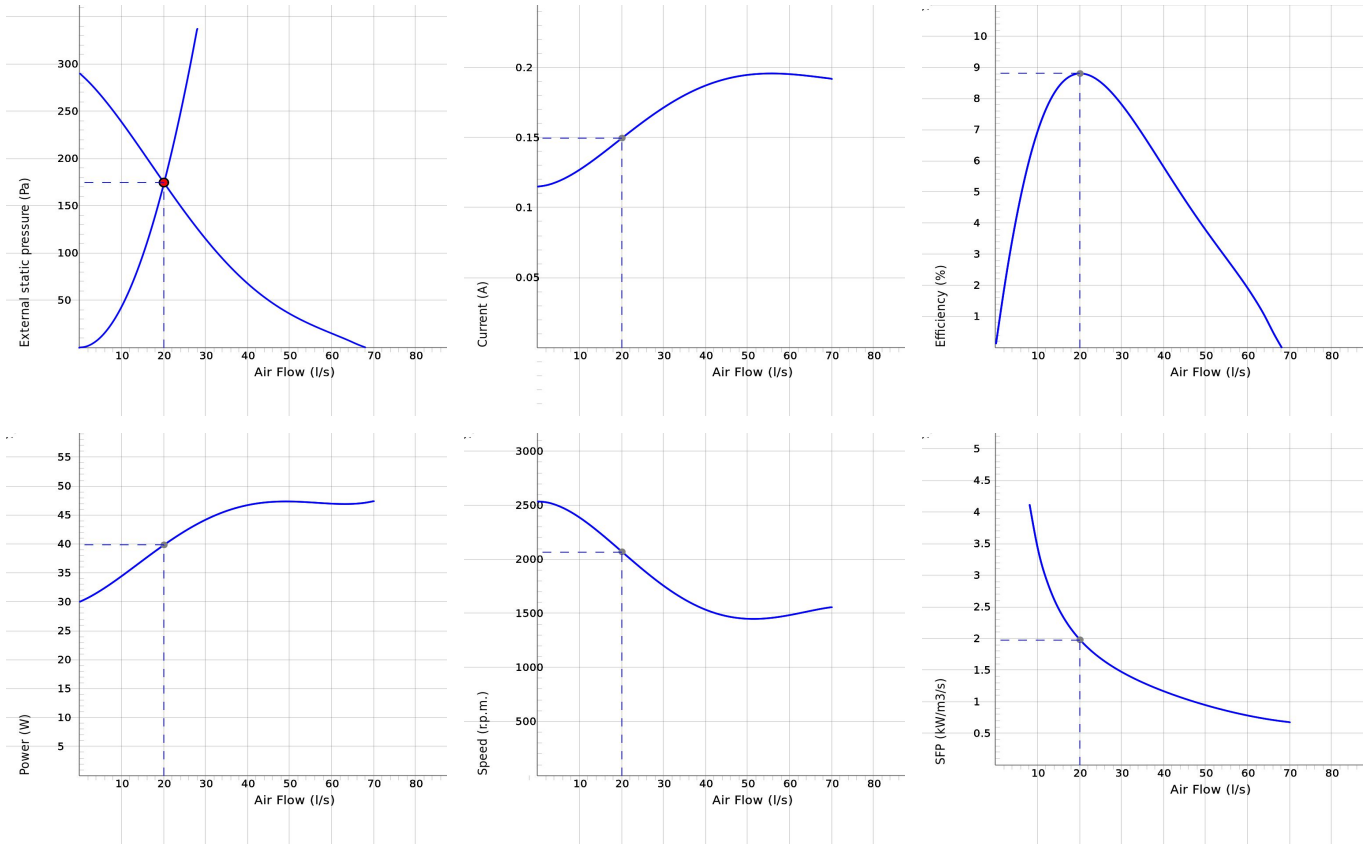

Arbetspunkt

Luftflöde (l/s)	Externt statiskt tryck (Pa)	Effekt (W)	Varvtal (r.p.m.)	Ström (A)	Verkningsgrad (%)	SFP (kW/m3/s)	Spänning (V)
20.1	174	39.8	2070	0.15	8.8	1.98	230

LJUD

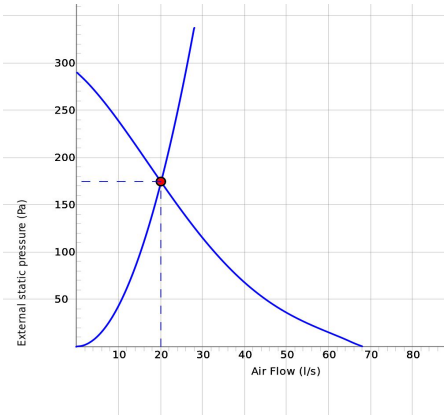

	Tot	63	125	250	500	1k	2k	4k	8k
Inlopp Lw dB(A)	57	37	46	52	52	50	46	38	25
Omgivning Lw dB(A)	57	48	44	42	49	52	50	43	35
Omgivning Lp dB (A) 3m	50								

Arbetspunkt

Luftflöde (l/s)	Externt statiskt tryck (Pa)	Effekt (W)	Varvtal (r.p.m.)	Ström (A)	Verkningsgrad (%)	SFP (kW/m3/s)	Spänning (V)
20.1	174	39.8	2070	0.15	8.8	1.98	230

TEKNISKA DATA

	TKS 300 A Black w cable 7210008		TKS 300 A Brick red w cable 7210030	
Parameter	**Värde**	**Enhet**	**Värde**	**Enhet**
Spänning	230	V	230	V
Fas	1	~	1	~
Frekvens	50	Hz	50	Hz
Alternativ frekvens	60	Hz	60	Hz
Effekt	47	W	47	W
Ström	0.19	A	0.19	A
Varvtal	1700	r.p.m.	1700	r.p.m.
Max temperatur på transporterad luft	80	°C	80	°C
Max temperatur på transporterad luft vid spänningsreglering	80	°C	80	°C
Ljudtrycksnivå, 3 m	49	dB(A)	49	dB(A)
Vikt	4.3	kg	4.3	kg
Skyddsklass	44	IP	44	IP
Isolationsklass, motor	F		F	
Kondensator	2	µF	2	µF
Max flöde	68	l/s	68	l/s
Max tryck	291	Pa	291	Pa
Spänning, intervall	220-240	V	220-240	V

ECODESIGN

Parameter	Värde	Enhet
(a) Tillverkare	Östberg	-
(b) Modellkod	TKS 300 A	-
(c) SEC-värde	-22.39	kWh/m^2
SEC-klass	D	-
(d) Deklarerad typ	RVU / UVU	-
(e) Typ av drivenhet	Multi-speed drive (accessory)	-
(f) Typ av värmeåtervinning	N/A	-
(g) Termisk verkningsgrad	N/A	%
(h) Max. luftflöde (@100Pa)	118	m^3/h
(i) Effekt vid max. luftflöde	45	W
(j) Ljudeffektnivå	56	dB LwA
(k) Referensflöde	0.045	m^3/s
(l) Referenstryckskillnad	156	Pa
(m) SPI (Specifik tillförd effekt)	0.29	W/(m^3/h)
(n) Typ av styrning	Local demand control	-
(o) Yttre (och inre) läckfaktorer	N/A	%
(p) Blandningsgrad	N/A	-
(q) Visuell filtervarning	N/A	-
(r) Instruktion tillufts-/frånluftsgaller	See manual	-
(s) Demonteringsinstruktioner	www.ostberg.com	-
(t) Luftflödeskänslighet	N/A	-
(u) Lufttäthet	N/A	m/s
(v) AEC (årlig elförbrukning)	281	kWh
(w) AHS genomsnitt (årlig uppvärmningsbesparing)	3018	kWh
AHS varmare	1365	kWh
AHS kallare	5904	kWh

KOPPLINGSSCHEMA

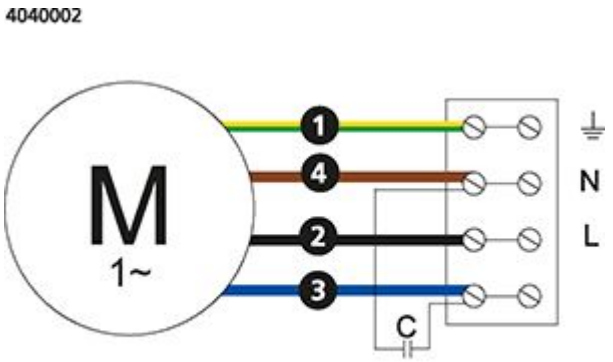

- (M) = Fan Motor
- (M1) = Fan Motor
- (M2) = Fan Motor
- (M3) = Rotor Motor
- 1 = Yellow/Green
- 2 = Black
- 3 = Blue
- 4 = Brown
- 5 = White
- 6 = Orange
- 7 = Grey
- 8 = Red
- 9 = Green
- 10 = Violet
- 11 = Quick switch
- 12 = Yellow

MÅTTSKISS

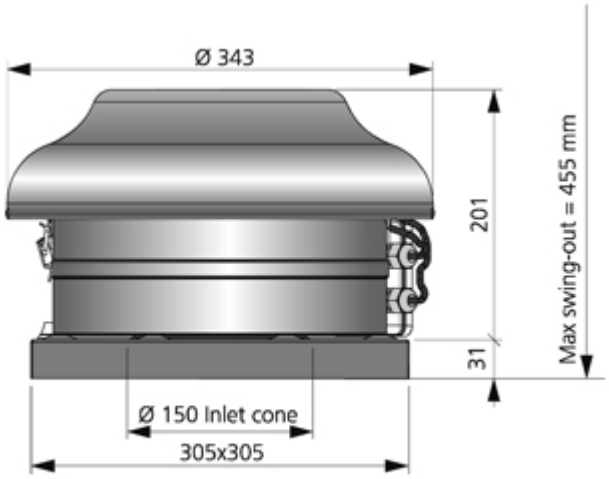

TILLBEHÖR

Mekaniska tillbehör

Takgenomföring TFU 300

Anslutningsplåt TFU 300

Backspjäll TFU 300

Elektroniska tillbehör

Transformator VRTE C

Transformator VRDE 1.5

Tyristor VRS 0.5

Lokal behovsstyrnings Kit